כלונס טיפוסי D=60

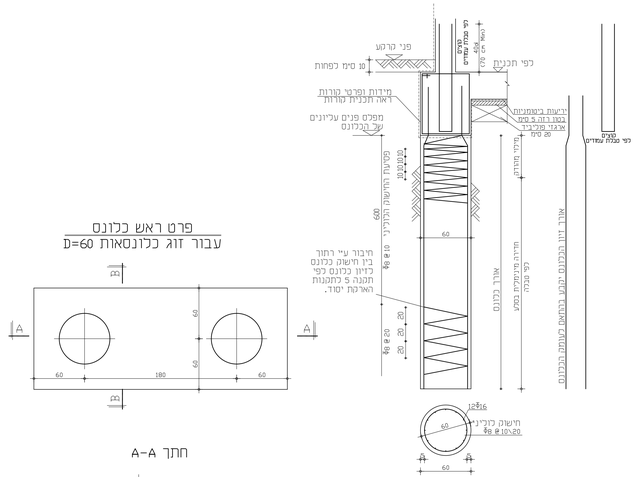
פני קרקע
10 סמ' לפחות
לפי תכנית
מידות ופרטי קרנות
ראה תכנית קורות
מפלס פנים עליונים
של הכלונס
ציאות בטמינה
בטון רזה 5 סמ'
ארגז מגבלה
20 סמ'
לפי מבנה עמודים
מבנה
מבנה
מבנה