פרטי פרגולה

P 16

פרגולה טרפזית A
תוכנית
ק"מ 1:20

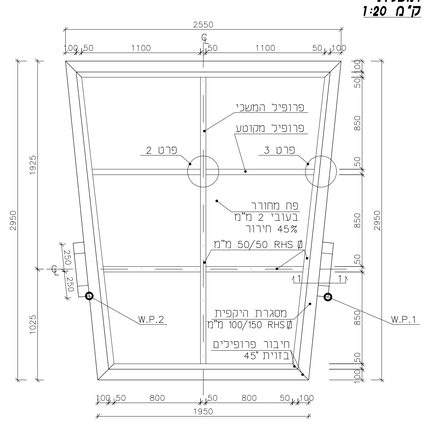

פרגולה טרפזית A
מבט על
ק"מ 1:50

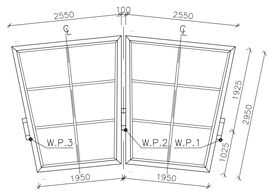

הערה:
W.P – מיקום עמודי הפרגולה בשטח

פרגולה טרפזית A
חזית
ק"מ 1:50

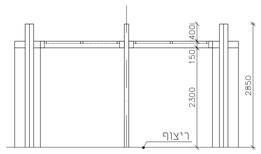

פרטי פרגולה טרפזית

הערות כלליות לכל טיפוסי הפרגולות

1. כל חלקי הפרגולה מגולוונים וצבועים בתנור בגוון לפי בחירת האדריכל.
2. פרט זה הינו אדריכלי בלבד.
3. יש לבצע דוגמת מעקה בשטח ולקבל אישור האדריכל לפני המשך ביצוע.
4. כל הריתוכים מוחלקים ומשייפים.
5. עמודי המאחז יהיו ניצבים ומפולסים-אין להתקין העמודים בניצב כמדרך משופע...
6. פח מחורר לקירוי הפרגולה-דגם DEC12 של חב' שגב – תעשיות מתכת בע"מ או ע"ע עובי פח 2 מ"מ 45% חירור ריבועי

הערות לביסוס הפרגולות

1. יש לסמן את מיקום הבורות בצורה מדויקת.
2. יש לחפור את הבורות במידות הנדרשות.
3. יש להציב את עמודי הפרגולה במקומם המדויק, במרכז הבור.
4. יש לייצב את הפרגולה. למניעת תזוזות עד לייבוש הבטון.
5. במידה שהיסוד נמצא באיזור מילוי, יש לבצע את המילוי עפיי ההנחיות שבגליון PRAT-1, ולחפור את הבור בתוך המילוי המהודק, יציקת יסוד תבוצע כנגד דפנות החפירה ללא תבניות אנכיות.
6. יש לקבל אישור מהמפקח לכל הסעיפים שלעיל לפני היציקה.
7. שחרור הפרגולה מהמייצבים יבוצע ארבעה ימים לאחר היצקה.

פרגולה טרפזית A
מבט צד
ק"מ 1:20

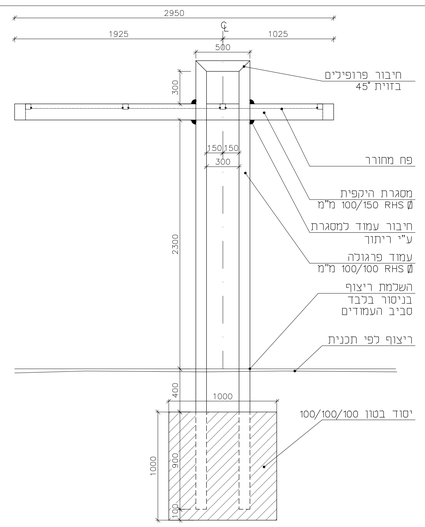

פרגולה טרפזית A
חתך 1-1
ק"מ 1:5

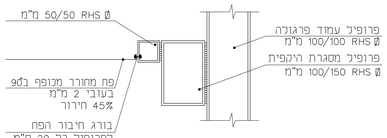

פרט 2 - פרופילים צולבים
קנ"מ 1:5

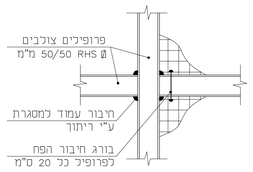

פרט 3 - חיבור פרופיל מסגרת ומלבנים
קנ"מ 1:5

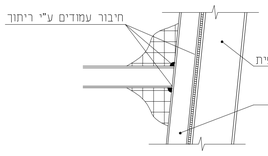

פרגולה דו צדדית מלבנית B
חתך 1-1
ק"מ 1:5

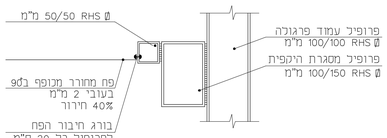

פרט 2 - פרופילים צולבים
קנ"מ 1:5

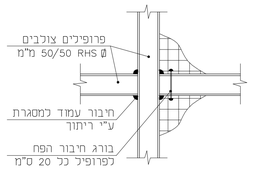

פרט 3 - חיבור פרופיל מסגרת ומלבנים
קנ"מ 1:5

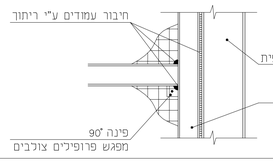

פרגולה דו צדדית מלבנית B
מבט צד
ק"מ 1:20

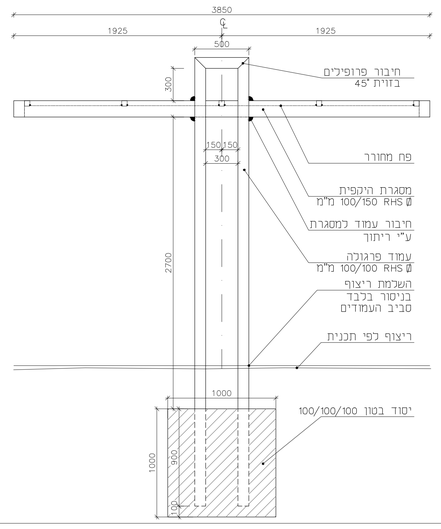

פרטי פרגולה מלבנית דו צדדית

פרגולה דו צדדית מלבנית B
מבט על
ק"מ 1:50

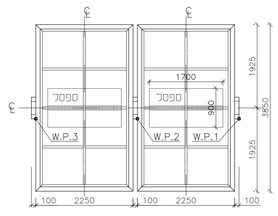

הערה:
W.P – מיקום עמודי הפרגולה בשטח

פרגולה דו צדדית מלבנית B
חזית
ק"מ 1:50

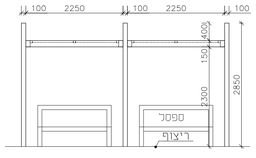

פרגולה דו צדדית מלבנית B
חתך
ק"מ 1:50

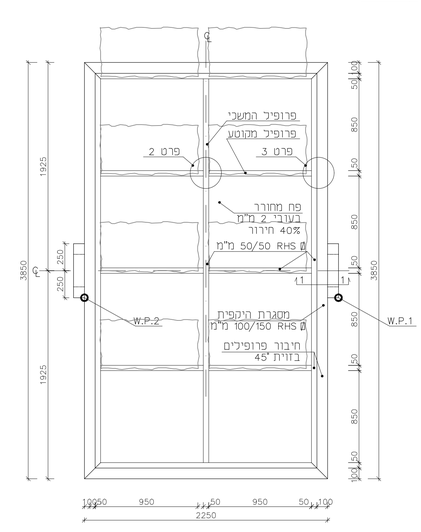

רשימת פרטים

1. שביל אספלט ואבן גן טבעית
2. רצוף באבן טבעית
3. רצוף מדרכה קיימת ברחוב הצור
4. הנמכת מדרכה במעברי חצייה וסימני נגישות
5. אבן גן עמית
6. קיר גדר בחפיי אבן טבעית
7. מעקה בטיחות בגובה 1.10מ'
8. מעקה הגנה לצמחייה
9. ספסל דגם 'לביא'
10. ברזיה דגם 'באריי'
11. מאחז יד בצידי מדרגות
12. מדרגות אבן טבעית
13. עמוד מחסום
14. אשפתון
15. כוורת קומוס
16. פרטי פרגולה
17. רצוף באבנים משתלבות
18. בור נטיעה לעץ

מס'	שינויים	תאריך

		תאריך
DISTRIBUTION	תפוצה	
		22.2.2024

המבצע אחראי לבדיקת המידות והתאמתן לבניה בפועל ולדווח לאדריכל המתכנן על כל אי דיוק אדריכלי בכתבים. אין לבצע עבודות על יסוד מדידה בפרטים. המתכנן הינו הגוף הבלעדי לשינוי תכנית זו.

המזמין:
חכ"ל מעלה אדומים

שם הפרויקט:
פארק מדורגי מזרח מדרעות רחוב הבזלת שיקום נופי ואדי דרומי וחניה

תוכן הגיליון
פרטים גיליון מס' 3

קנה מידה	גודל גיליון	שם הנובע	סטטוס
משתנה	1000x1900	PARK-ADUMIM-PRATIM	ראשון
תאריך עדכון	מספר גיליון		מכרז
22.2.2024	PRAT-3		לביצוע
תאריך מהדורה			
25.12.2023			

דליה בולטנסקי -אדריכלית נוף
רחוב שטרן 256 קרית אונו מיקוד 55402
טל: 03-5352526 03-7240620 054 :נייד 03-6350315
e-mail: dalia.boltanski@gmail.com